SUS01

SUSPENSION

Suspension en porcelaine blanche équipée d'un spot IOTA IP44. Couleurs sur demande. Une petite suspension à la fois discrète et présente par les qualités de son matériau, la porcelaine, et concentre la lumière sur une zone spécifique, avec clarté et performance. Existe en quatre formes différentes.

Grâce à ses différentes possibilités d'optiques et de températures de couleur, l'IOTA XXS permet d'adapter précisément la lumière à chaque application. Son format miniature en fait une solution particulièrement adaptée aux projets où l'intégration du luminaire doit rester aussi discrète que possible.

F | IRC **›90** | 75° | **0,03** KG | IP **44** | UGR **‹19** | CE | 850°

Détails techniques

Fixation : Sur patère

Alimentation : Courant constant sur driver

Tension LED : 3,2vdc à 700mA

Faisceaux : A partir de 12,3°

T° de couleur : 2700°k / 3000°k / 3500°k / 4000°k

Flux lumineux : Jusqu'à 100 Lm

Tolérance chromatique : 2 steps MacAdam

Ultra compact :

IOTA XXS taille réduite.

Options

- Autres températures de couleur
- Autres faisceaux
- Autres finitions (RAL sur mesure)
- Autres fixations

Accessoires

- Filtres elliptiques
- Grille nid d'abeille
- Snoot long

Pilotage

Driver intégré
- 0-10 V
- DALI
- DMX
- Wireless (sans fil)

Dimensions

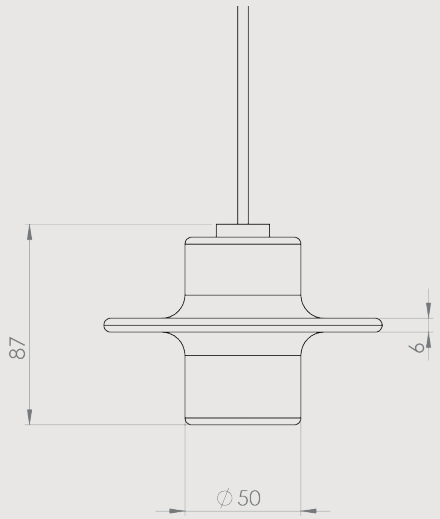

Puissance et photométrie

Données indicatives pour LED 3000°K IRC90 avec grille nid d'abeille

TYPE LED	TENSION	COURANT CONSTANT (MAX)	PUISSANCE	FAISCEAUX	CANDELAS DANS L'AXE	LUMENS EN SORTIE
				12,3°	2 147 Cds	112 Lms
				23,8°	613 Cds	122 Lms
LED	3,4 Vdc	700 mA	2,4 W	36°	302 Cds	120 Lms
				50,5°	117 Cds	88,9 Lms
				59,9°	100 Cds	92,6 Lms

(Autres photométries disponibles selon la source choisie)

Raccordement sur driver à courant constant (à commander séparément).

Les appareils doivent être connectés au driver avant de les mettre sous tension. Ne pas respecter cette contrainte endommagera les appareils de manière irréversible.

Les données sont susceptibles d'évoluer en fonction des avancées de la technologie LED.