IOTA ARRA **M**/P

850° F III CE 5 ANS

90° 355° **0,9** KG IRC >90 IP 40 UGR <19

IOTA S/P IOTA M/P IOTA ARRA M/P

GAMME **INTÉRIEURE**
PROJECTEUR SUR PATÈRE

Ce projecteur est doté, par nature, d'un flux lumineux qualitatif avec un IRC supérieur à 90. Basse luminance, il diffuse une excellente qualité de lumière particulièrement confortable. Équipé d'un module ARRA puissant, il permet aussi bien de travailler des faisceaux très serrés pour une mise en lumière précise et intense que des faisceaux plus larges.

Disposant d'une large gamme de températures de couleur, d'IRC et d'optiques, le IOTA s'adapte à vos besoins.

Sa ligne épurée et fine le rend intemporel et très élégant.

Pratique, sa face avant vissée permet de changer aisément l'optique et, par conséquent, ouvre vers un large choix de faisceaux.

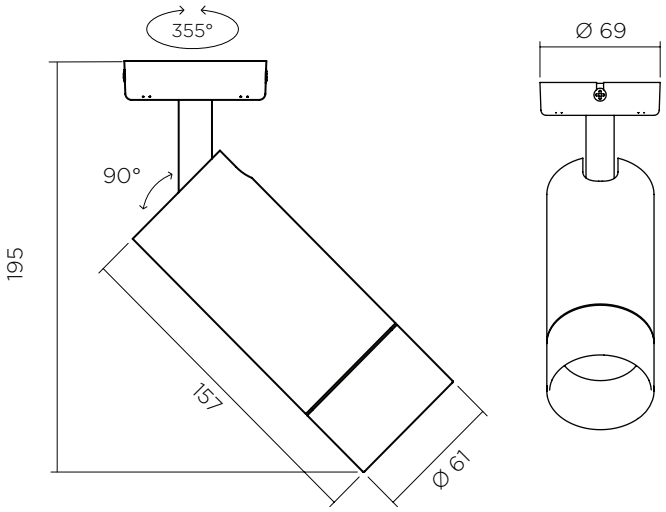

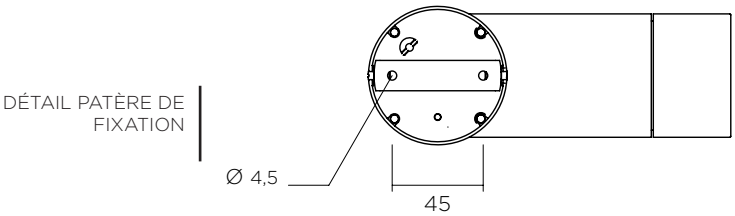

CARACTÉRISTIQUES

- Fixation sur patère
- Alimentation courant constant sur driver déporté.
- Températures de couleur : 2700°k, 3000°k, 3500°k, 4000°k
- Jusqu'à 900 Lumens
- 2 steps MacAdam

OPTIONS

- Dim to warm,
- Autres températures de couleur
- Autres faisceaux
- Autres finitions *(RAL sur mesure)*

ACCESSOIRES

- Filtres elliptiques
- Grille nid d'abeille

PILOTAGE *

- ON / OFF
- 0-10 V
- DALI
- DMX
- Wireless

*Selon le choix du driver

IOTA S

IOTA M

IOTA ARRA **M**/P

850° F III CE 5 ANS Y

90° 355° **0,9** KG IRC >90 IP 40 UGR <19

PUISSANCE* ET PHOTOMÉTRIE*

DONNÉES INDICATIVES POUR LED 3000° K

Type LED	Tension	Courant constant Max	Puissance	Faisceaux	Candelas dans l'axe	Lumens en sortie
LED 2	12 vdc	900mA	10,8 W	7°	34 925 Cds	776 Lms
LED 2B	12 vdc	900mA	10,8 W	12°	19 590 Cds	994 Lms
				25°	3 796 Cds	740 Lms
				34°	1 987 Cds	545 Lms

* Autres photométries disponibles selon la source choisie

Raccordement sur driver à courant constant (à commander séparément).

Les appareils doivent être connectés au driver avant de les mettre sous tension.
Ne pas respecter cette contrainte endommagera les appareils de manière irréversible.
*En cas d'évolution de la technologie LED les données peuvent être amenées à évoluer.

AUTRES VERSIONS

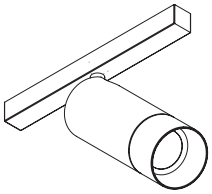

IOTA ARRA M/R
SUR RAIL 48V

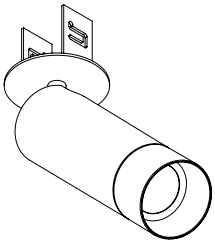

IOTA ARRA M/P
SUR PATÈRE PLATE

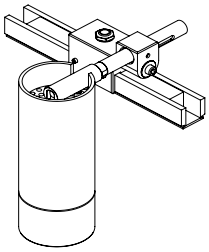

IOTA ARRA M/R
SUR TIGE

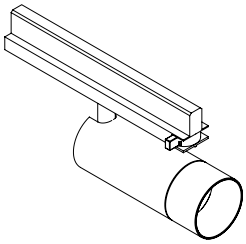

IOTA ARRA M/R
SUR RAIL 230V

10/11/2020 • IOTA-ARRA-M/P • sous réserve d'erreurs et de modifications techniques